CH 2.3 伴性遗传

一、伴X隐、e.g.，红绿色盲、血友病、白眼

♂ \ ♀		正	携	病
		X^BX^B	X^BX^b	X^bX^b
正	X^BY	全正	②	④
病	X^bY	①	③	全病

伴X隐 特征

① 男多女少

② 交叉遗传（伴X特征）
- 男正，母女正
- 女病，父子病

③ 隔代遗传（隐性遗传特征）

①

$X^BX^B \times X^bY$

X^BX^b 女携　　X^BY 男正

②

$X^BX^b \times X^BY$

X^BX^B 女正　　X^BX^b 女携　　X^BY 男正　　X^bY 男病

③

$X^BX^b \times X^bY$

X^BX^b 女携　　X^bX^b 女病　　X^BY 男正　　X^bY 男病

④

隐.♀　　显♂

$X^bX^b \times X^BY$

X^BX^b 女携　　X^bY 男病

二、伴X显 e.g. 抗VD佝偻病

♂ \ ♀		病	病(轻)	正
		X^DX^D	X^DX^d	X^dX^d
病	X^DY	全病	②	④
正	X^dY	①	③	全正

特征：

① 女多男少

② 交叉遗传（伴X特征）
- 男病，母女病
- 女正，父子正

③ 代代遗传（显性遗传特征）

三、应用

e.g.,1 医学（指导优生）

	女正		男病
P	X^dX^d	×	X^DY
		↓	
F_1	X^DX^d		X^dY
	女病		男正

e.g.,2 生产实践（杂种）鸡 $\begin{cases} ♀\ ZW \\ ♂\ ZZ \end{cases}$ $\begin{cases} Z^B\ 芦花 \\ Z^b\ 非芦花 \end{cases}$

P	Z^bZ^b	×	Z^BW
		↓	
F_1	Z^BZ^b		Z^bW
	♂芦花		♀非芦花

做题口诀.

无中生有为隐性，隐性遗传看女病，但只有一个正常父子正常非伴性。

有中生无为显性，显性遗传看男病，母女正常非伴性。

P035 思考与讨论

Q1，根据 Ⅱ-2 否定伴Y遗传

Q2，根据 Ⅱ 正常，Ⅲ 有病患（无中生有），确认隐性遗传

Q3.

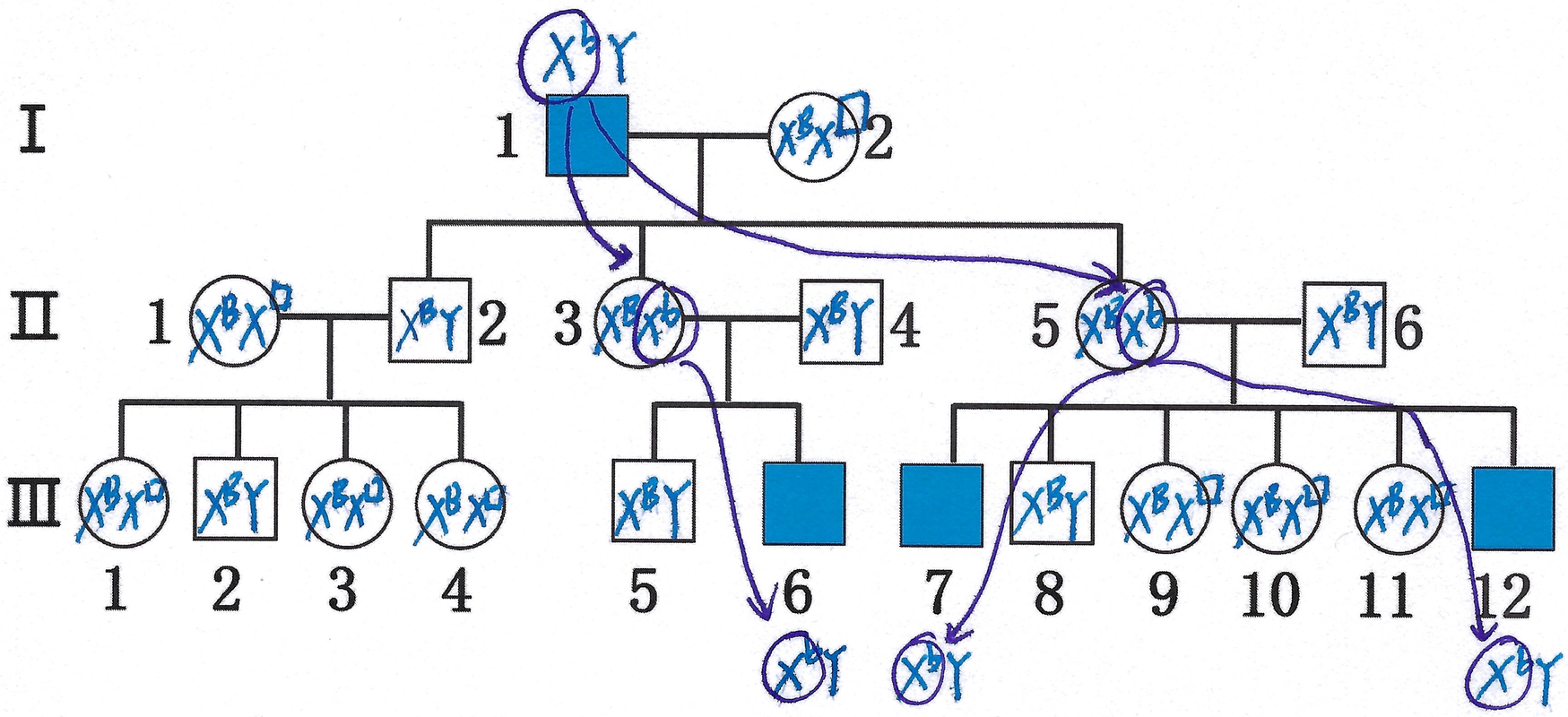

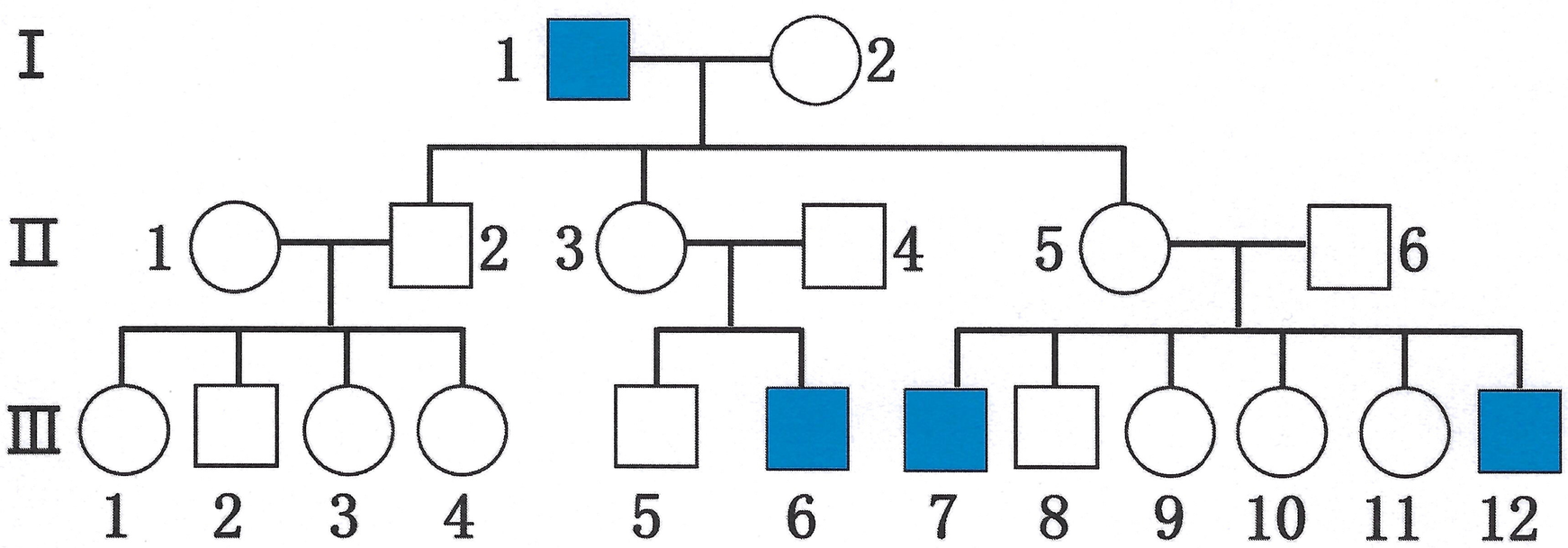
I
1
2
II
1
2
3
4
5
6
III
1
2
3
4
5
6
7
8
9
10
11
12